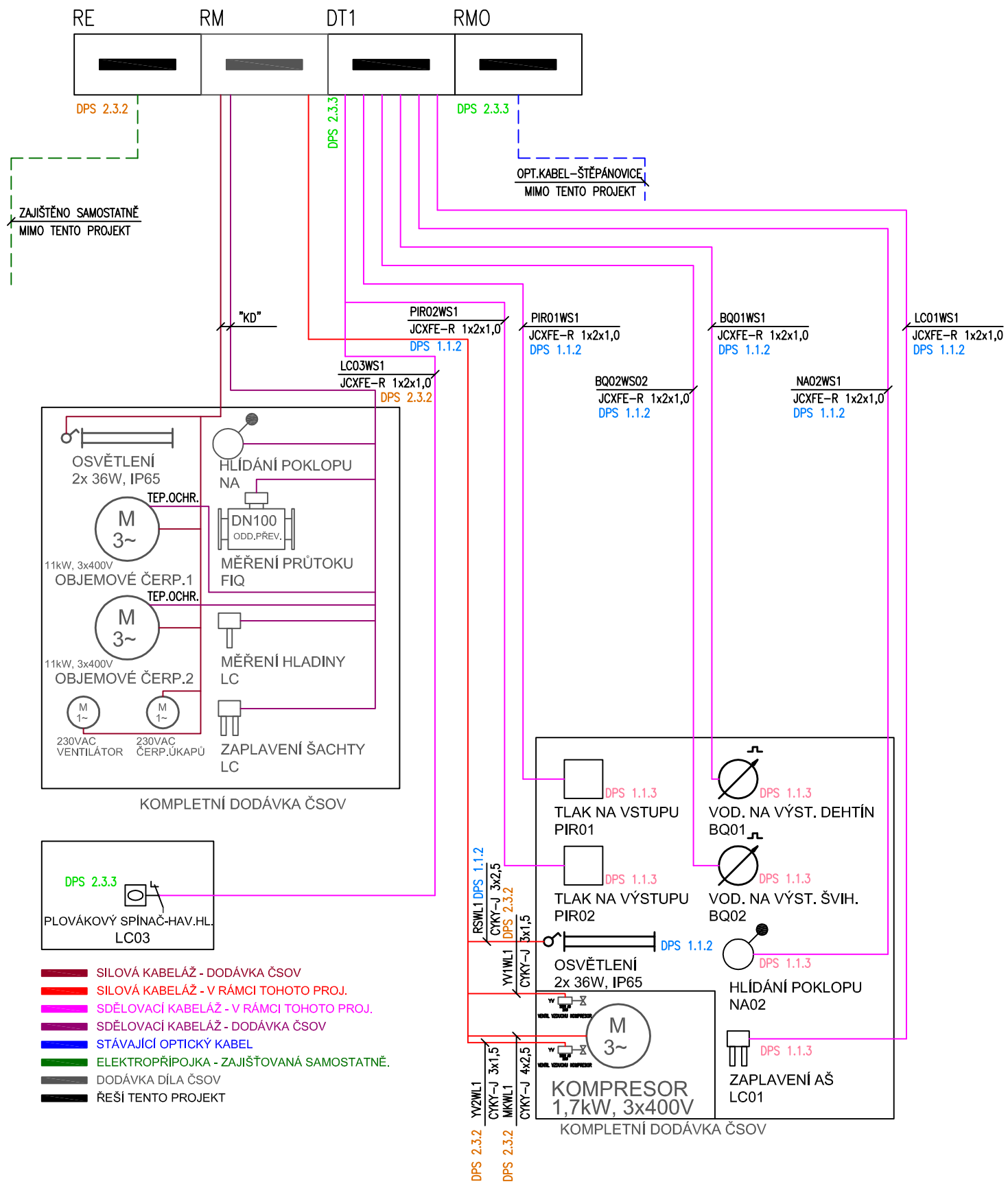

SILOVÁ KABELÁŽ - DODÁVKA ČSOV
SILOVÁ KABELÁŽ - V RÁMCI TOHOTO PROJ.
SDĚLOVACÍ KABELÁŽ - V RÁMCI TOHOTO PROJ.
SDĚLOVACÍ KABELÁŽ - DODÁVKA ČSOV
STÁVAJÍCÍ OPTICKÝ KABEL
ELEKTROPŘÍPOJKA - ZAJIŠŤOVANÁ SAMOSTATNĚ.
DODÁVKA DÍLA ČSOV
ŘEŠÍ TENTO PROJEKT

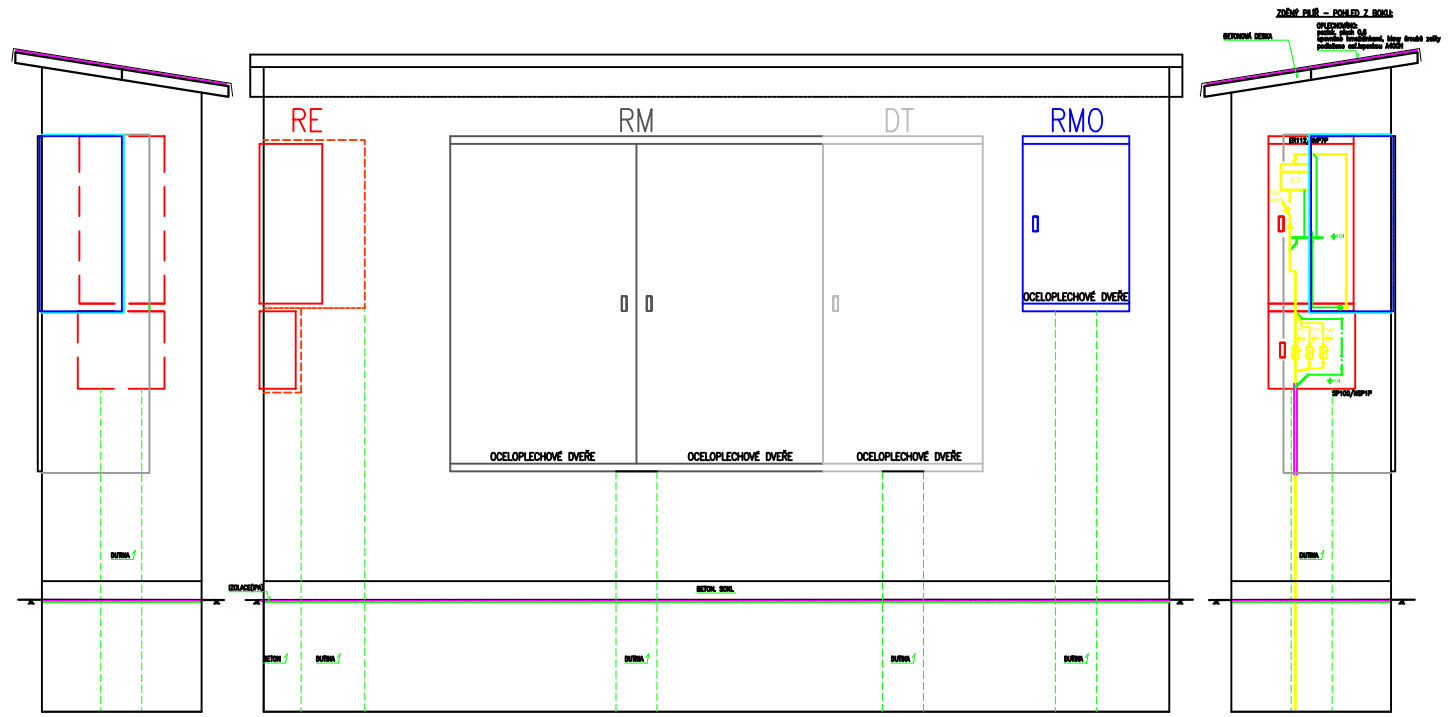

RE
DUTINA PRO RE
RM
DT
DUTINA PRO RM A DT
RMO
DUTINA PRO RMO
DUTINA PRO KABELY
ZDĚNÝ PILÍŘ ROZVADĚČE A BETONOVÉ SOKLY
HYDROIZOLACE

INDEX ZMĚNY	POPIS ZMĚNY	DATUM	PROVEDL	PODPIS

VODOHOSPODÁŘSKÝ PODNIK a.s.
PRAŽSKÁ 14, 303 02 PLZEŇ
Tel: 377 201 630, e-mail: vhp@vhp.cz, www.vhp.cz

INVESTOR:
MĚSTO KLATOVY
Náměstí Míru 62, 339 01 Klatovy I.

ZPRACOVAL:	Ing. Toman
PROJEKTANT:	Ing. Toman
HLAVNÍ INŽENÝR PROJEKTU:	Ing. Hála

AKCE:
DEHTÍN - VODOVOD

ČÍSLO ZAKÁZKY:	2051
DATUM:	11/2017
POČET LISTŮ:	2 A4
MĚŘÍTKO:	-
STUPEŇ:	DPS

NÁZEV VÝKRESU:
PS 1.1 ARMATURNÍ ŠACHTA DEHTÍN
DPS 1.1.3 ASŘTP, PŘENOS INFORMACÍ
BLOKOVÉ SCHÉMA NAPÁJENÍ A KOMUNIKACE

ČÍSLO VÝKRESU:
D.2.3.3

VÝKRES JE DUŠEVNÍM MAJETKEM VP a.s. NESMÍ BÝT POUŽIT A KOPÍROVÁN TŘETÍ OSOBOU, JÍ PŘEDÁN ČI JINAK S NÍM NAKLÁDÁNO BEZ PÍSEMNÉHO POVOLENÍ VP a.s.