PŮDORYS MONTÁŽNÍHO PROSTORU

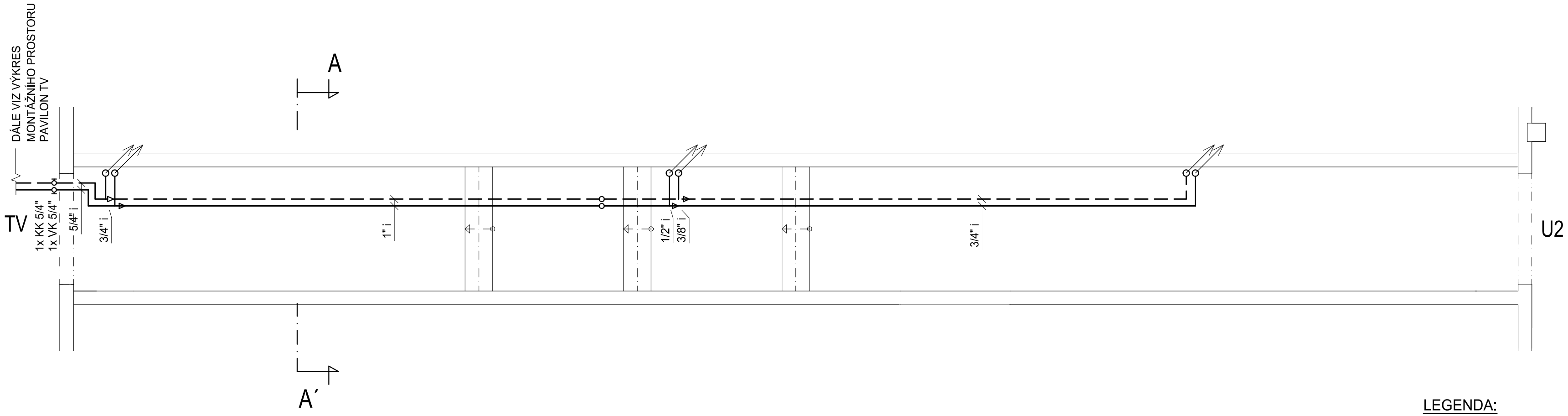

ŘEZ A–A´

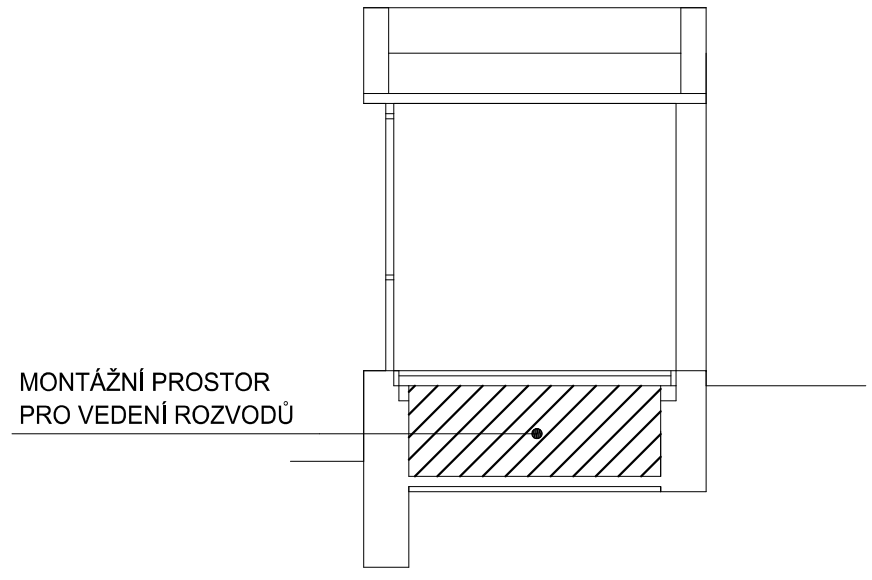

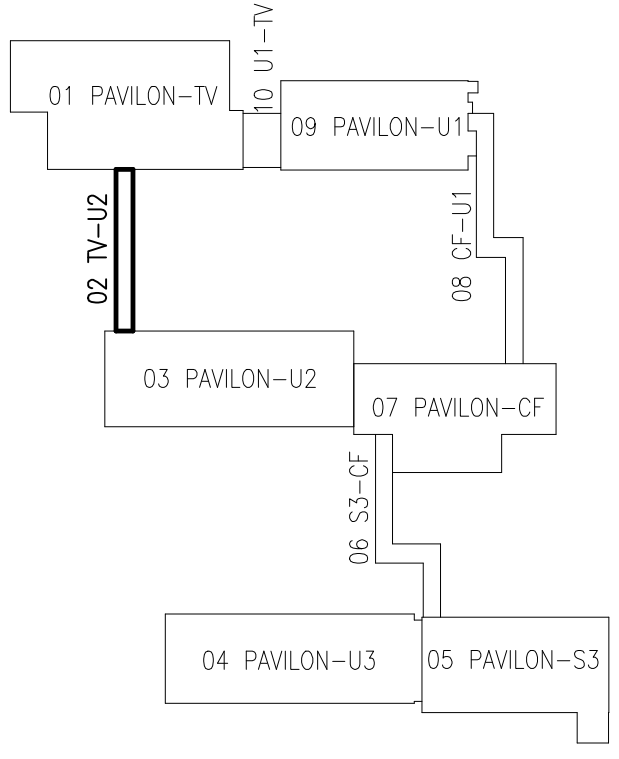

LEGENDA:

OTOPNÁ NÁBĚHOVÁ VODA ————————

OTOPNÁ VRATNÁ VODA – – – – – – –

Na takto vyznačených úsecích bude provedena výměna potrubních rozvodů, armatur a provedena nová izolace potrubí

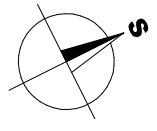

te = -15 °C

THERMOLUFT KT s.r.o.
VZT, klimatizace a vytápění
Fr. Šumavského 867/III, Klatovy, IČO: 29109990
mob.: +420736612550, www: www.thermoluft.cz

INVESTOR
Město Klatovy
Náměstí Míru 62/1, 339 01 Klatovy

STUPEŇ PD :
Zadávací dokumentace

- A PRŮVODNÍ ZPRÁVA
- B SOUHRNNÁ TECHNICKÁ ZPRÁVA
- C SITUAČNÍ VÝKRESY
- D DOKUMENTACE OBJEKTŮ A TECHNOLOGICKÝCH ZAŘÍZENÍ
  - D.1. DOKUMENTACE STAVEBNÍHO NEBO INŽENÝRSKÉHO OBJEKTU
    - D.1.1 ARCHITEKTONICKO–STAVEBNÍ ŘEŠENÍ
    - D.1.2 STAVEBNĚ KONSTRUKČNÍ ŘEŠENÍ
    - D.1.3 POŽÁRNĚ BEZPEČNOSTNÍ ŘEŠENÍ
    - **D.1.4 TECHNIKA PROSTŘEDÍ STAVEB**
      - D.1.4.a) ZDRAVOTNĚ TECHNICKÉ INSTALACE
      - **D.1.4.b) PLYNOVOD, VYTÁPĚNÍ VZDUCHOTECHNIKA, TLAKOVÝ VZDUCH**
      - D.1.4.c) VĚTRÁNÍ A REGULACE
      - D.1.4.d) SILNOPROUDÁ ELEKTROTECHNIKA, ELEKTRICKÉ KOMUNIKACE
  - D.2 DOKUMENTACE TECHNICKÝCH A TECHNOLOGICKÝCH ZAŘÍZENÍ
- E DOKLADOVÁ ČÁST

VYPRACOVAL	Jan Štětka
VEDOUCÍ PROJEKTANT, KONTROLOVAL	Ing. Jaroslav Štětka
ZODPOVĚDNÝ PROJEKTANT	Ing. Jaroslav Štětka
AUTOR	THERMOLUFT KT s.r.o.

OBSAH

OPRAVA POTRUBNÍCH ROZVODŮ ZŠ TOLSTÉHO

D.1.4. TECHNIKA PROSTŘEDÍ STAVEB

DATUM 03 / 2019 | MĚŘÍTKO 1:75

ČÍSLO VÝKRESU **B-02**

FORMÁT: 3A4

VÝKRES

VYTÁPĚNÍ, ZTI: PŮDORYS TRAS POTRUBÍ V MONTÁŽNÍM PROSTORU - CHODBA U2-TV

D.1.4.b)